Dibujar a escala 1:1, alzado (A), perfil izquierdo y planta superior, en el sistema Europeo. Trazar líneas ocultas. Acotar según norma UNE. **(Hoja de papel en apaisado)**

1.

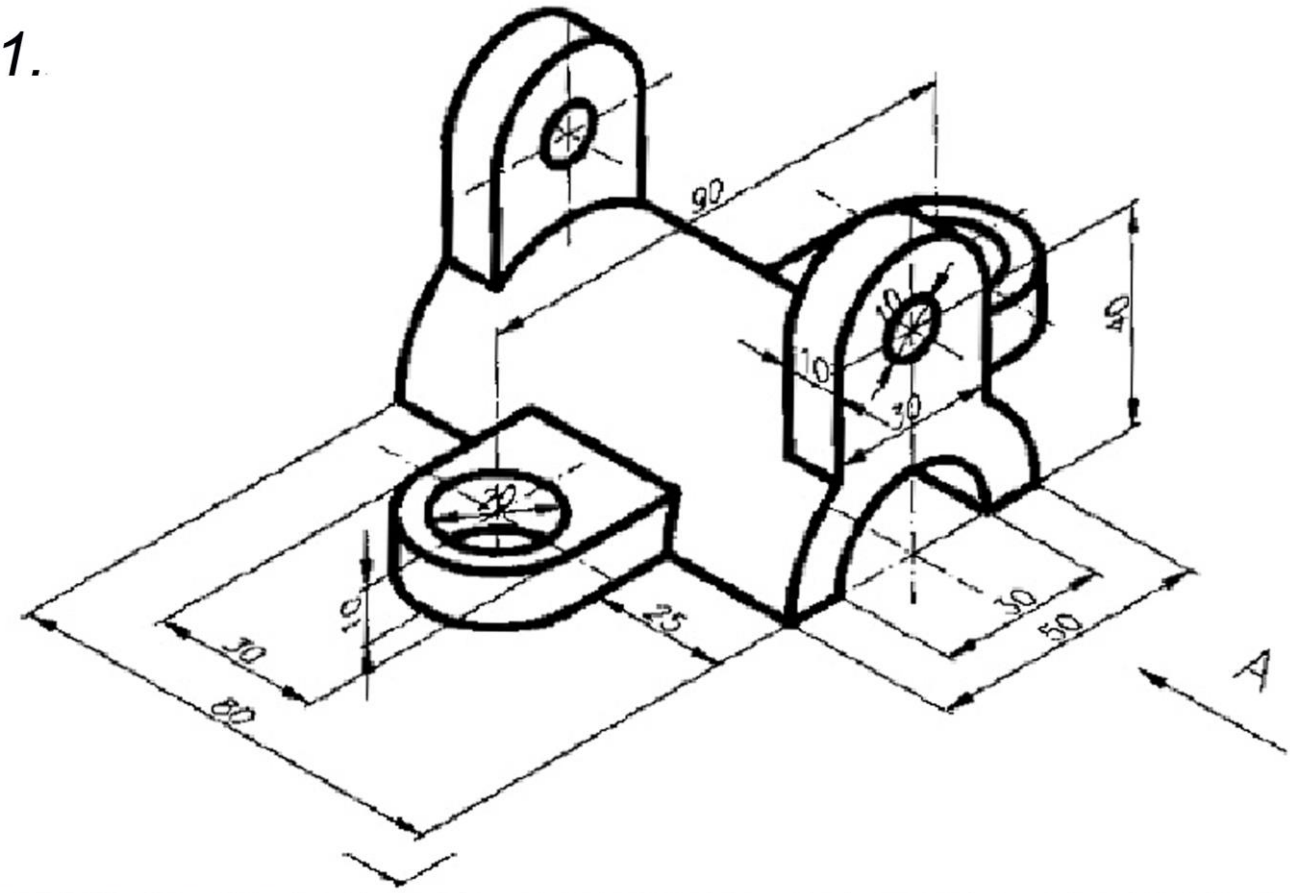

A partir de la pieza dada en perspectiva, dibujar las vistas necesarias a escala 7/4 para que quede bien definida.
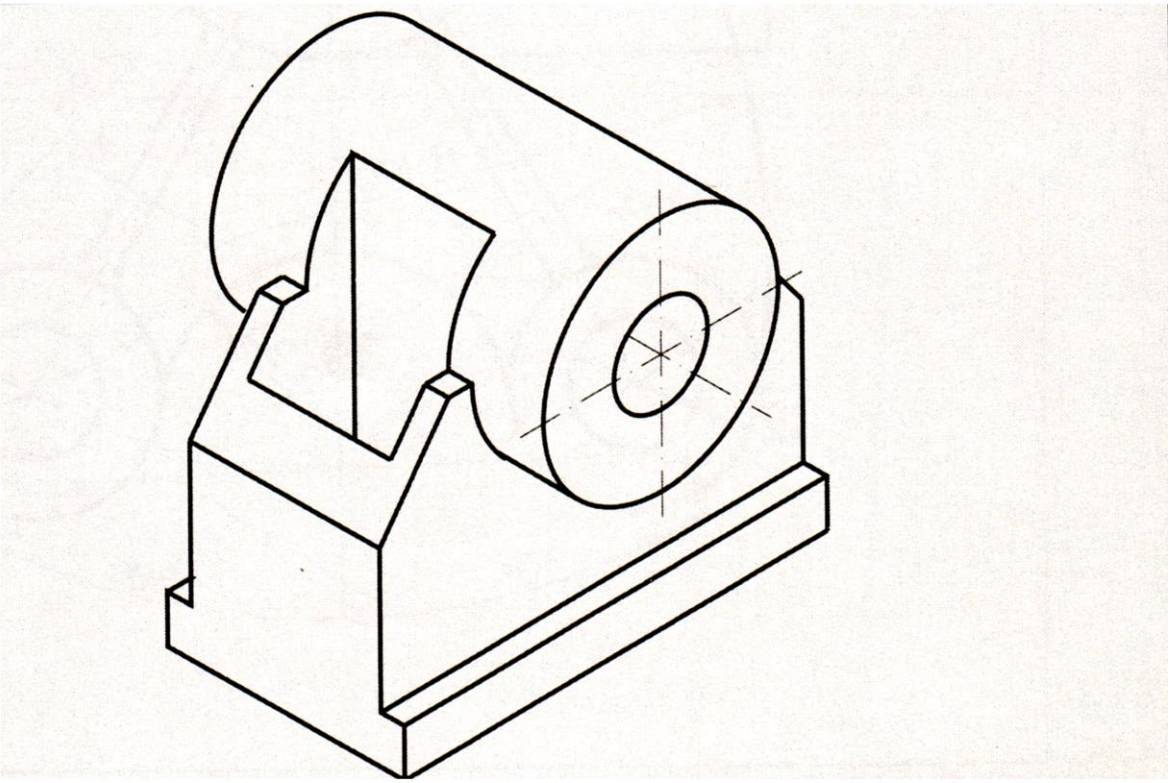
2.-