Ejercicios resueltos de vistas

1

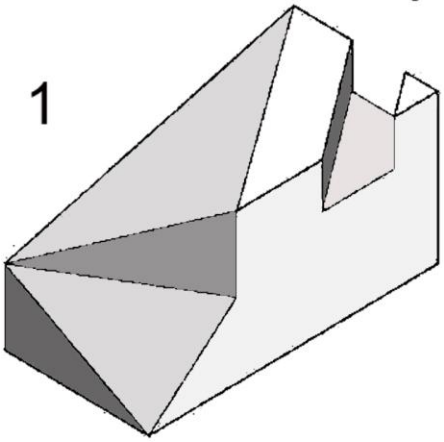

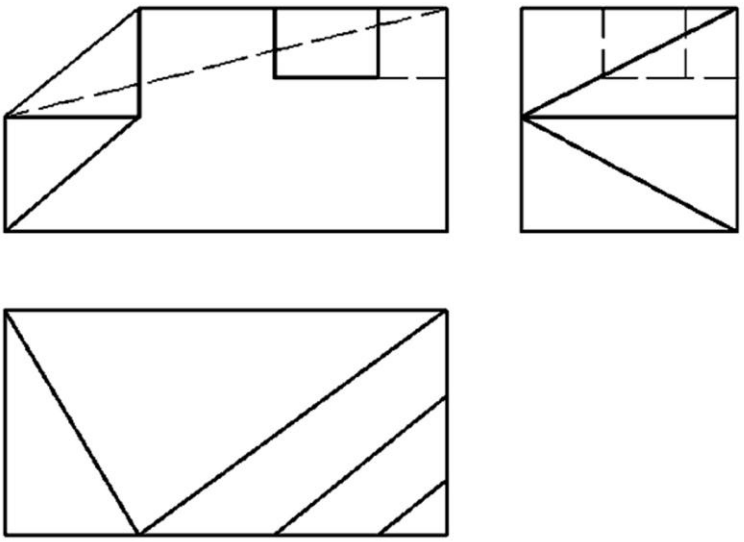

2

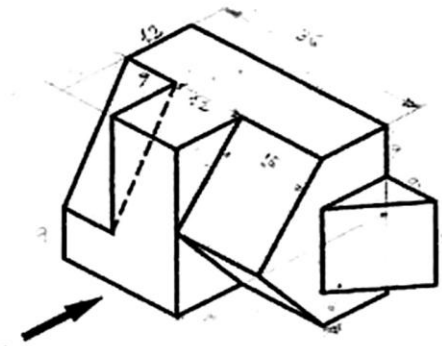

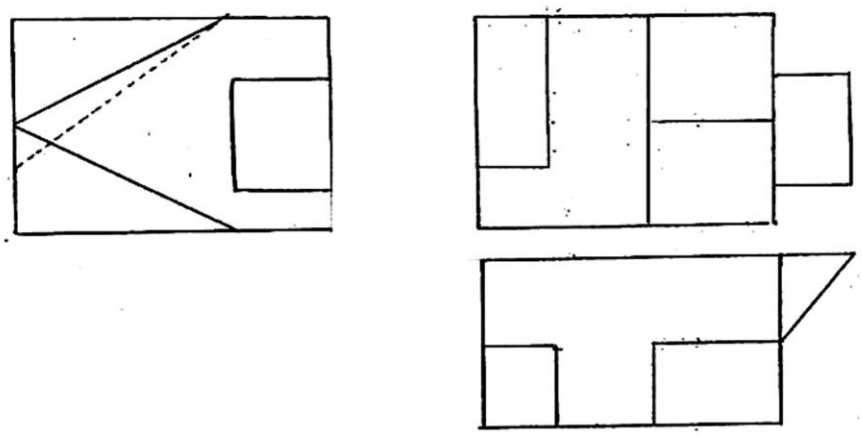

Dibuja en croquis las vistas de las piezas dadas

1

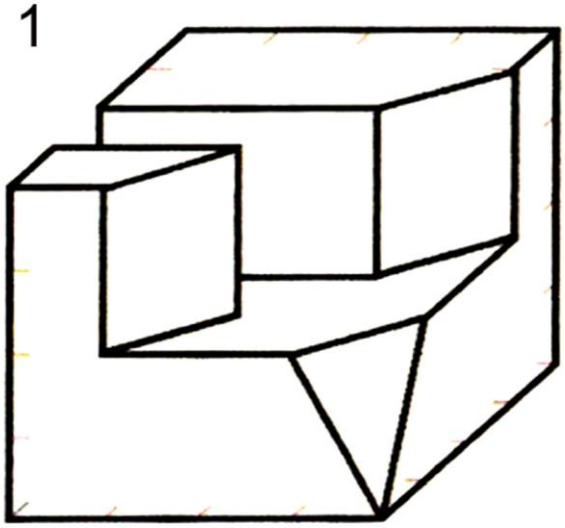
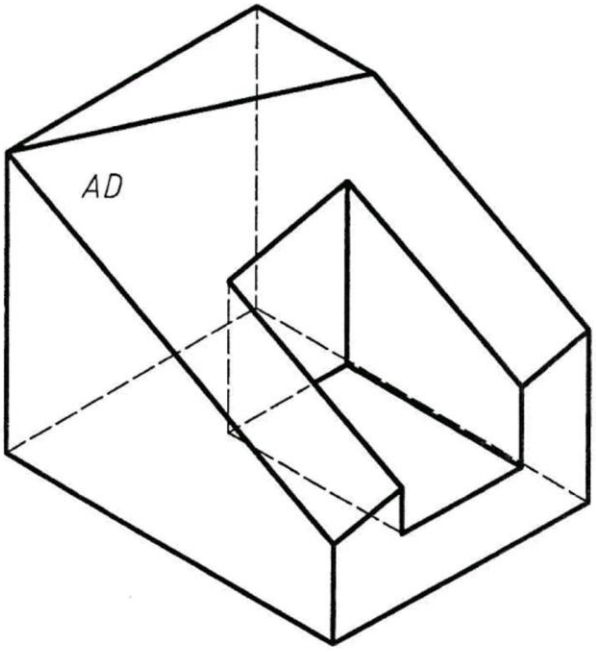
2